# Լուսավորության երկեղջյուր բարձակով դեկորատիվ հենասյան ընդհանուր տեսքը

(հիմքի պաշտպանիչ բետոնը ցույց տված չէ)

Մ 1:20

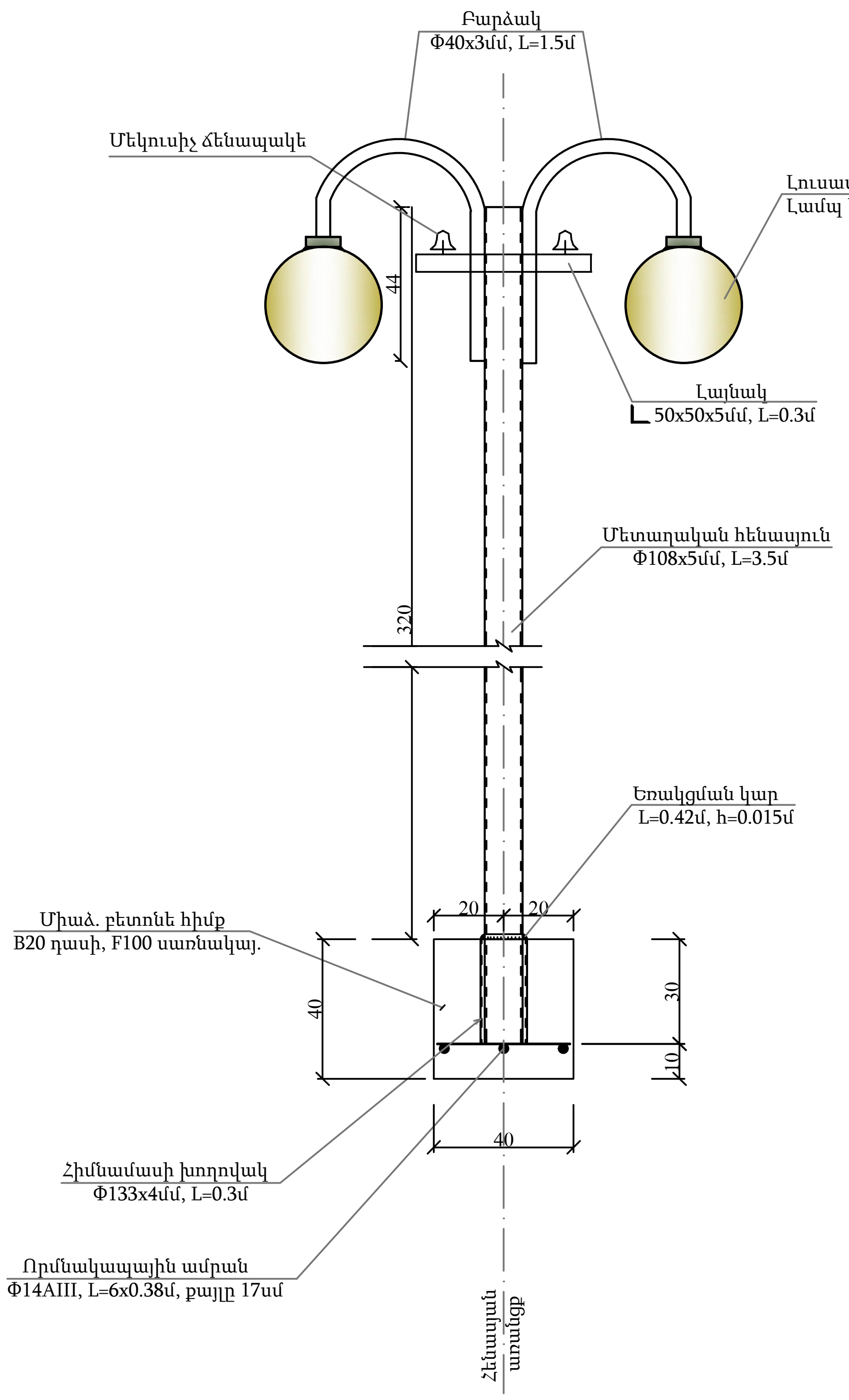


# Հիմքի և փոսորակի կտրվածքը

Մ 1:10

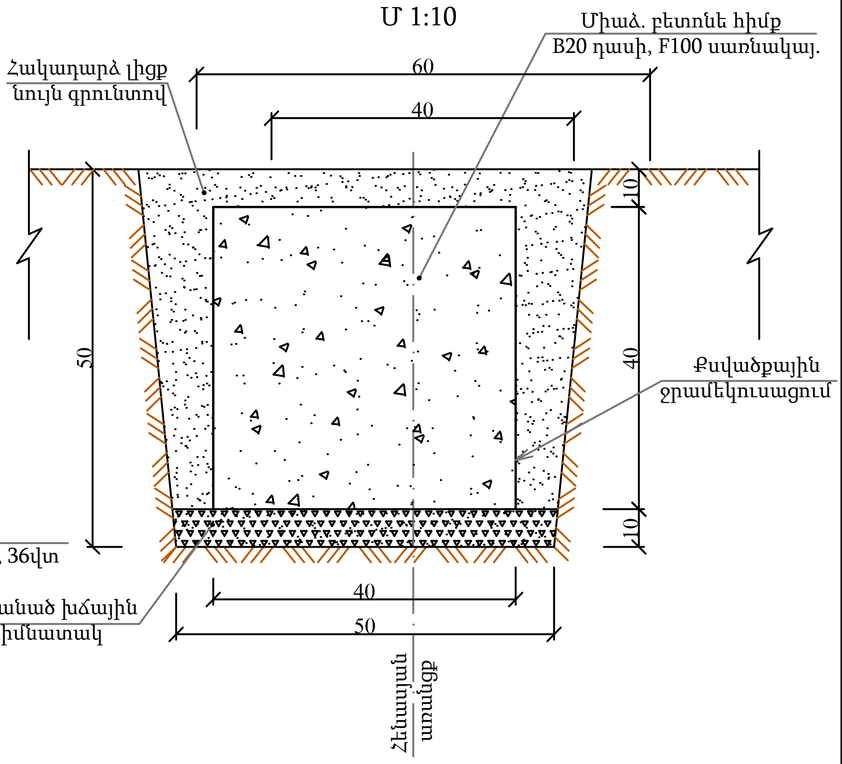


# Երկեղջյուր բարձակով հենասյան տեղադրման հիմնական աշխատանքների ծավալները

| Հ/հ | Աշխատանքի անվանումը | Չափի միավ. | Քանակ |
|---|---|---|---|
| 1. | Փոսորակի փորում ձեռքով: | մ$^3$ | 0.16 |
| 2. | Խճային հիմնատակի տեղադրում և տոփանում h=10սմ: | մ$^3$ | 0.025 |
| 3. | Միաձ. բետոնե հիմքի տեղադրում, B20 դասի: | մ$^3$ | 0.064 |
| 4. | Բետոնե հիմքի ջրամեկուսացում տաք հեղուկ բիտումով: | մ$^2$ | 0.8 |
| 5. | Որմնակապային ամրանի տեղադրում Φ14AIII, l=2.28մ, m=2.76կգ: | հատ | 1 |
| 6. | Հիմնամասի խողովակի մոնտաժում՝ Φ133x4մմ, L=0.3մ, m=3.82կգ: | հատ | 1 |
| 7. | Հենասյան մոնտաժում Φ108x4մմ, L=3.5մ, m=35.91կգ: | հատ | 1 |
| 8. | Բարձակ Φ40x3մմ, L=1.5մ, m=4.11կգ: | հատ | 2 |
| 9. | Լուսատու գնդիկավոր | հատ | 2 |
| 10. | Լամպ էներգախնայող լյումինիսենտ, 36վտ | հատ | 2 |
| 11. | Լայնակ՝ ∟50x50x5մմ, L=0.5մ, m=1.131կգ: | հատ | 1 |
| 12. | Լուսատուների զրոյակցում: | հատ | 1 |
| 13. | Հողանցման էլեկտրոդ ∟50x50x5մմ, L=1.5մ, m=5.65կգ: | հատ | 0.43 |
| 14. | Հողանցման շերտապողպատ 40x4մմ | մ | 1.57 |
| 15. | Բաժանիչ տուփ: | հատ | 1 |
| 16. | Լուսատուների լիցքավորում հաղորդալարերով: | հատ | 1 |
| 17. | Հենասյան ներկում: | մ$^2$ | 1.187 |
| 18. | Գրունտի հակադարձ լիցք ձեռքով: | մ$^3$ | 0.07 |
| 19. | Ավելորդ գրունտի կույտավորում, բարձում ինքնաթափ և տեղափոխում լցակույտ: | մ$^3$ | 0.09 |

# Հատակագիծ

(հիմքը ցույց տված չէ)

Մ 1:20

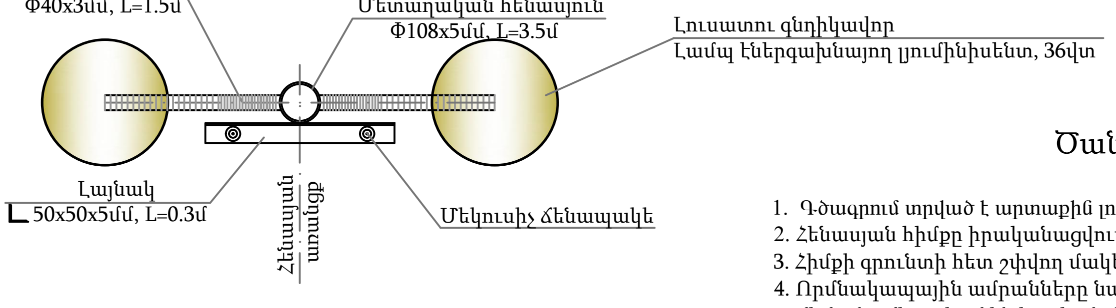


## Ծանոթություն

1. Գծագրում տրված է արտաքին լուսավորության երկեղջյուր հենասյան տիպային գծագիրը:
2. Հենասյան հիմքը իրականացվում է B20դասի և F100 սառնակայունությամբ ծանր բետոնից:
3. Հիմքի գրունտի հետ շփվող մակերեսները ջրամեկուսավում է տաք հեղուկ բիտումով:
4. Որմնակապային ամրանները նախատեսված են պարբերական պրոֆիլի Φ14AIII դասի՝ միմյանց միացվում են եռակցման միջոցով, այնուհետև հիմնամասի պողպատե խողովակին Φ133x4մմ, L=0.3մ:
5. Լուսավորության հենասյան կրող խողովակը իրենից ներկայացնում է Φ108x5մմ, L=3.5մ:
6. Հիմքի բետոնի ամրանալուց հետո հենասյունը մոնտաժվում է հիմնամասի խողովակի մեջ և եռակցվում դրան:
7.Չափերը տված են «սմ»-ով:

# Որմնակապային ամրան

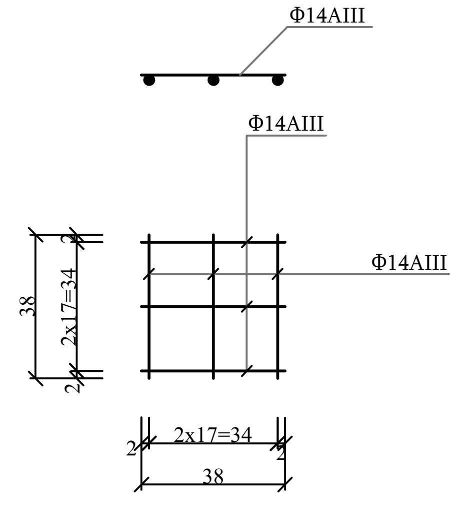


| | | | |
|---|---|---|---|
| Megametr | Ք. ԵՐԵՎԱՆ, ԷՐԵԲՈՒՆԻ ՎԱՐՉԱԿԱՆ ՇՐՋԱՆ, ԽԱՂԱՂ ԴՈՆ 35 ՇԵՆՔԻ ԲԱԿԻ ՀԻՄՆԱՆՈՐՈԳՄԱՆ ԱՇԽԱՏԱՆՔՆԵՐ | | Պատվեր N ԵՔ-ՊԼԱՃՉՔ 14/66 |
| | | ՃԱՐՏԱՐԱՊԵՏԱՇԻՆԱՐԱՐԱԿԱՆ ՄԱՍ | ՓՈՒԼ / ԹԵՐԹ / ԹԵՐԹԵՐ |
| ՆԱԽԱԳԾԵՑ | Ա. ՀԱՅՐԱՊԵՏՅԱՆ | ԼՈՒՍԱՎՈՐՈՒԹՅԱՆ ԵՐԿԵՂՋՅՈՒՐ ԲԱՐՁԱԿՈՎ ՀԵՆԱՍՅՈՒՆ | ԱՆ / ՃՇ-11 / 15 |
| | | | «ՄԵԳԱՄԵՏՐ» ՍՊԸ |